STYLING EFFECT LEGACY BM/BR

取付説明書

DAMD Styling Effect

■ 取り付け前に必ずお読み下さい ■

この度は当製品をお買上げ頂き誠にありがとうございます。取付作業を行なう前に必ず製品の仮合わせ及び付属品の確認を行なって下さい。また、下記注意事項を必ず読み、安全に作業を行なって下さい。

●エンジンがかかっている状態では絶対に作業を行なわないで下さい。 ●必ず塗装前に仮合わせを行い、取り付け位置の確認を行なって下さい。塗装後のクレーム等は対応出来ません。
●本製品を取り付ける部分は汚れや埃を取り除いて下さい。 ●作業は2名以上の複数名で行なうことをお奨めします。 ●ゴムモール、両面テープ等の接着部分は必ず脱脂作業をし、付属のプライマーを塗布して下さい。
●プライマーの効果を発揮させる為、塗布後に常温で10分程度放置し乾燥させて下さい。 ●両面テープは外気温が15℃以下になると接着力が低下しますので、必要があれば両面テープ及び被接着面をドライヤーなどで温めてから施工して下さい。 ●付属のプライマーは塗装面を黄変させますので接着面以外はマスキングをし、はみ出したプライマーは速やかにアルコールなどで完全に拭き取って下さい。
●ボディーコートされている車両は接着効果が十分に発揮出来ない場合があります。接着部分のボディーコートを剥離することをお奨めします。
●両面テープの接着時は圧着を十分に行なって下さい。(目安5kgf/㎡)。尚、施工後24時間は洗車や高速走行は控えて下さい。

プライマー（K200 PAC）⚠ 取扱注意

●塗布後は10分以上乾燥させて下さい。
●塗布する際、貼り付け箇所からプライマー液がはみ出さないように注意して下さい。
●はみ出した場合は脱脂剤で素早く拭取って下さい。
はみ出したままにしておくと黄色く変色する場合があります。

Front Under Spoiler for Applied A~C　アプライドA～C用 フロントアンダースポイラー

1. フロントアンダースポイラーにゴムモール「B」と両面テープ「C」を貼り付けます。(下図参照)(貼り付け面は脱脂、プライマー処理を必ずおこなって下さい。)
2. フロントアンダースポイラーを車体に当てがい、穴位置(11ヶ所)を車体側にマーキングします。**(下図参照)**
3. マーキングした位置に8㎜と4.2㎜の穴を開けます。**(下図参照)**
4. **手順1.**で貼り付けた両面テープの剥離紙を3cmほど剥し、取付け部の外側に出してマスキングテープ等で仮止めしておきます。
5. フロントアンダースポイラーを車体に取り付けて両面テープの剥離紙を剥し、圧着させます。
6. トラスボルト「D」、フランジナット「E」(3ヶ所)を固定し、タッピングビス「F」(8ヶ所)を締め込み完成です。

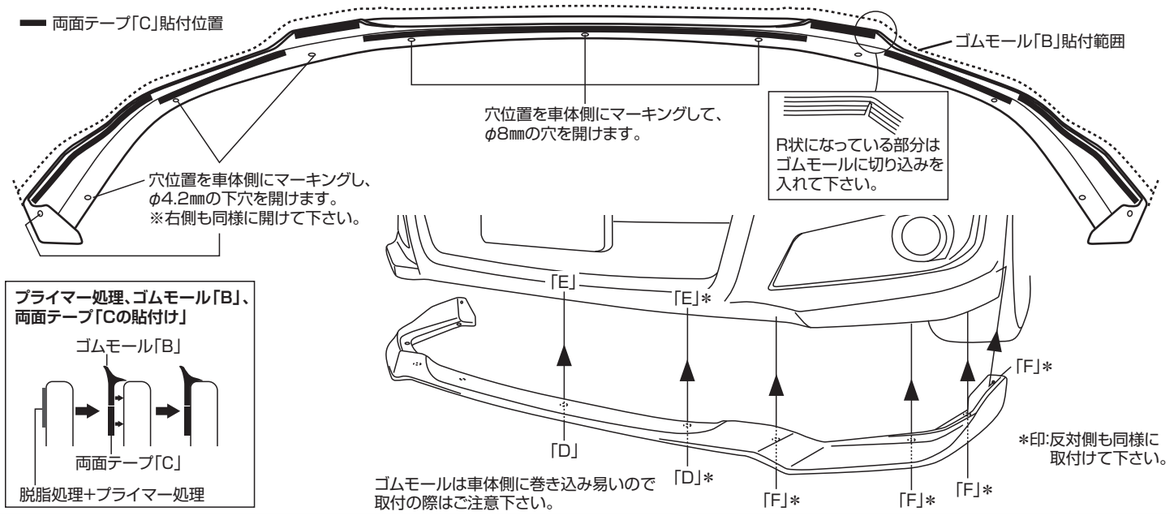

Side Skirt Extension　サイドスカートエクステンション

1. サイドスカートエクステンションにゴムモール「B」と両面テープ「C」を貼り付けます。**(下図参照)**(貼り付け面は脱脂、プライマー処理を必ずおこなって下さい。)
2. サイドスカートエクステンションを車体に当てがい、穴位置(11ヶ所)を車体側にマーキングします。**(下図参照)**
3. マーキングした位置に4.2㎜の下穴(11ヶ所)を開けます。
4. 両面テープ「C」の剥離紙の両端を3cmほど剥し、取付け部の外側に出してマスキングテープ等で仮止めします。
5. サイドスカートエクステンションを車体に取り付けて、両面テープの剥離紙を剥し、圧着させます。
6. タッピングビス「D」(11ヶ所)を締め込みます。
7. ダムドデザインエンブレム「E」を貼り付けて完成です。

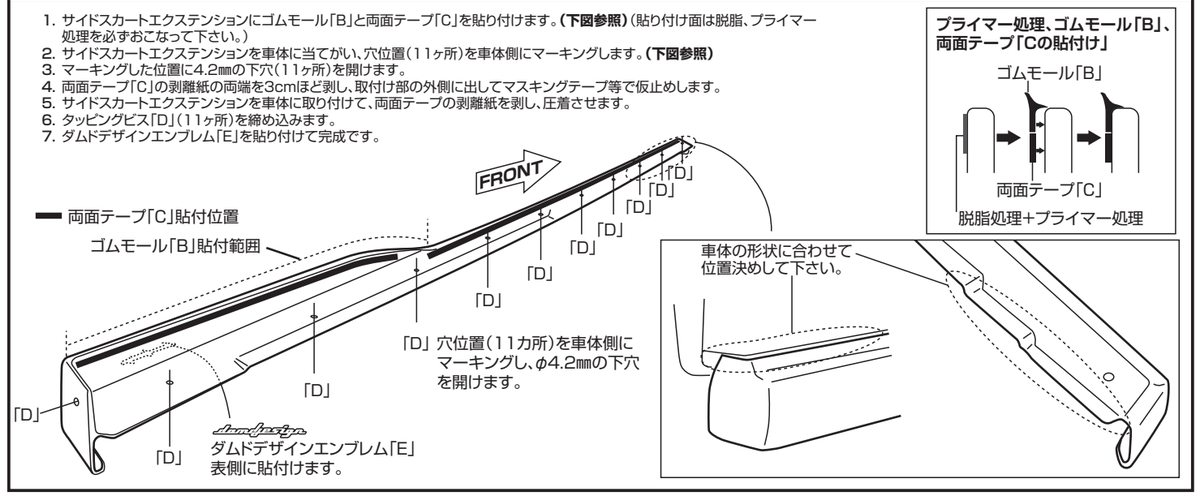

Rear Under Garnish　リアアンダーガーニッシュ

1. リアアンダーガーニッシュに両面テープ「B」を貼り付けます。**(下図参照)**(貼り付け面は脱脂、プライマー処理を必ずおこなって下さい。)
2. スピードナット「C」を穴位置(4ヶ所)に取り付けます。**(下図参照)**
3. 穴位置ゲージ「F」(別紙)を点線でハサミ等で切り取って下さい。穴部も切り抜きます。
4. 穴位置ゲージ「F」の穴をスピードナット「C」の穴に合わせマスキングテープ等で仮止めします。**(穴位置ゲージ「F」添付図参照)**
5. リアアンダーガーニッシュを車体に仮止めし、穴位置ゲージを車体側に移し、マスキングテープ等で貼付け、リアアンダーガーニッシュを取り外します。**(穴位置ゲージ「F」添付図参照)**
6. 穴位置ゲージ「F」の穴を基準にして、車体バンパーにマーキングをし、10㎜の穴を開けます。(4ヶ所)**(穴位置ゲージ「F」添付図参照)**
7. 両面テープ「B」の剥離紙の両端をそれぞれ3cmほど剥し、取り付け部の外側に出してマスキングテープ等で仮止めします。
8. リアアンダーガーニッシュを車体に取り付けて、両面テープの剥離紙を剥し、圧着させます。
9. 車体バンパー底面のクリップ3ヶ所を外して、その部分をめくり、トラスボルト「D」とワッシャー(大)「H」でスピードナット「C」に固定します。(4ヶ所)
10. クリップ3ヶ所を元の位置に戻します。
11. ダムドプレート「I」を貼り付けて完成です。

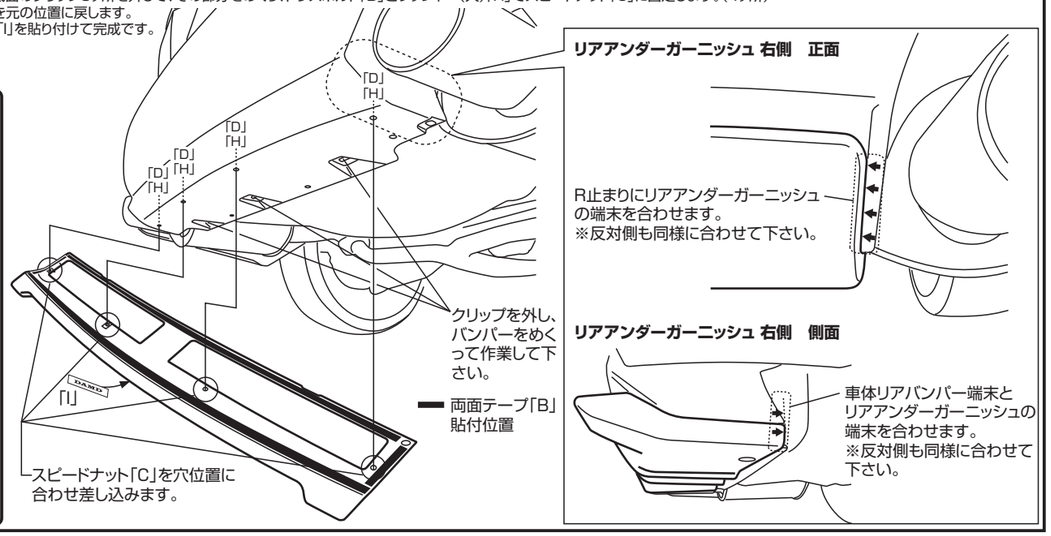

Rear Bumper Extension　リアバンパーエクステンション

1. リアバンパーエクステンションにゴムモール「B」と両面テープ「C」を貼り付けます。**(下図参照)**(貼り付け面は脱脂、プライマー処理を必ずおこなって下さい。)
2. リアバンパーエクステンションを車体に当てがい、穴位置(2ヶ所)を車体側にマーキングします。**(下図参照)**(車体に付いているクリップを外してから当てがって下さい。)
3. マーキングした位置に8㎜と4.2㎜の穴を開けます。**(下図参照)**
4. 両面テープ「C」の剥離紙の両端を3cmほど剥し、取付け部の外側に出してマスキングテープ等で仮止めします。
5. リアバンパーエクステンションを車体に取り付けて、両面テープの剥離紙を剥し、圧着させます。
6. 車体底面の穴位置4ヶ所にトラスボルト「D」とフランジナット「E」で固定します。**(右図参照)**
7. タイヤハウス側の穴位置にタッピングビス「F」を締め込んで完成です。**(右図参照)**

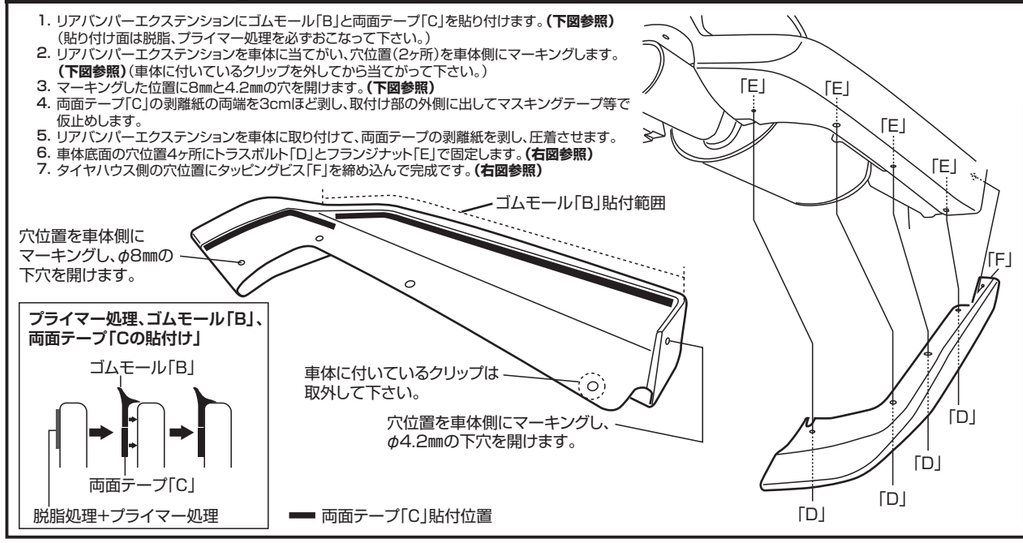

2.5i,2.5iL,2.5iSなどシングル出しマフラーの場合、右側マフラーカバーのクリップをトラスボルトM6x20、ワッシャー、フランジナットM6に変更し、製品の取り付けを行なって下さい。

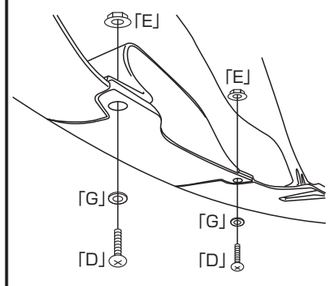

構成部品

	フロントアンダースポイラー		
A	PACプライマー N200		1
B	ゴムモール		1
C	両面テープ t1.2㎜		1
D	トラスボルト M6×20		3
E	フランジナット M6(大)		3
F	タッピングビス 5×20		8

	サイドスカートエクステンション		
A	PACプライマー N200		1
B	ゴムモール		1
C	両面テープ t1.2㎜		1
D	タッピングビス 5×20		22
E	ダムドデザインエンブレム		2

	リアバンパーエクステンション		
A	PACプライマー N200		1
B	ゴムモール		1
C	両面テープ t1.2㎜		1
D	トラスボルト M6×20		9
E	フランジナット M6(大)		9
F	タッピングビス 5×20		2
G	ワッシャー		1

	リアアンダーガーニッシュ				
A	PACプライマー N200	1	H	ワッシャー(大)	4
B	両面テープ t1.2㎜	1	I	ダムドプレート	1
C	スピードナット M6	4			
D	トラスボルト M6×20	5			
E	フランジナット M6(大)	1			
F	穴位置ゲージ	別紙			
G	ワッシャー	1			

DAMD Inc.
株式会社 ダムド
〒242-0001 神奈川県大和市下鶴間45-2
TEL.046-271-5599 FAX.046-272-2266
http://www.damd.co.jp