JIMNY SIERRA [JB74] “little 5 (サンク) / little Δ (デルタ)”

取付説明書

DAMD Styling Effect

REAR BUMPER

リアバンパー

手順1. 図❶を参考に、純正リアバンパーを取り外してください。

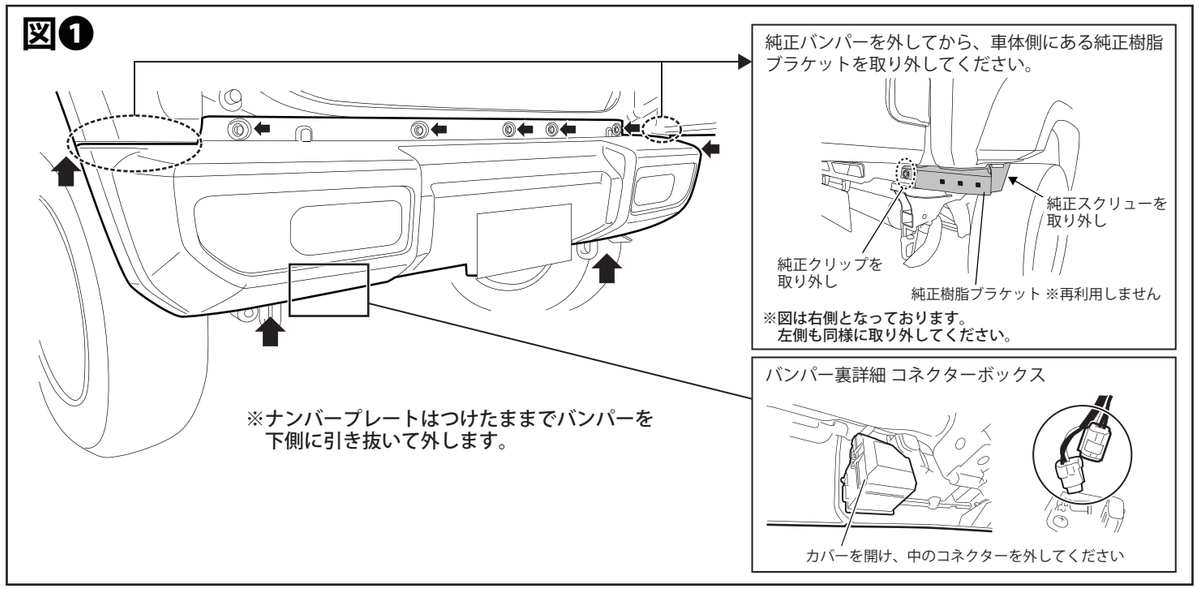

手順2. 図❷を参考に、各パーツを取り外します。

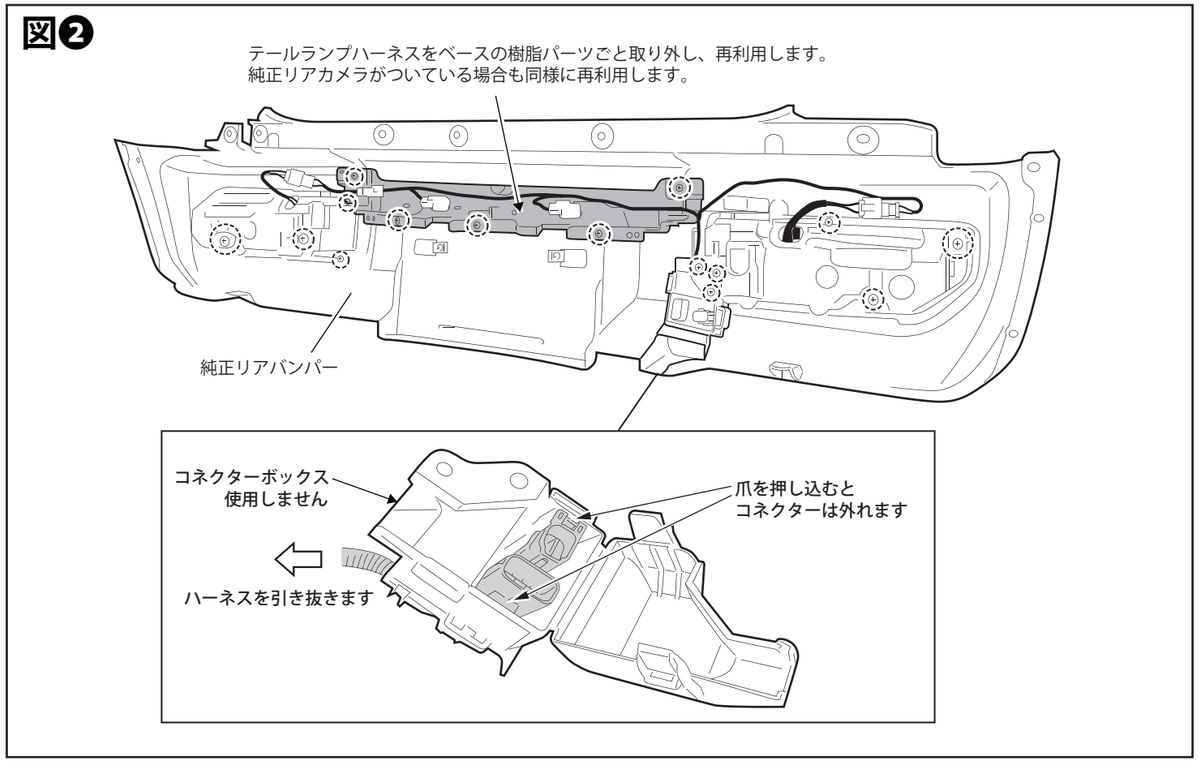

手順3. 図❸を参考に、手順2.で外したテールランプハーネスを樹脂パーツごと[1]リアバンパーに移植します。
また、[2]テールランプも取り付けます。

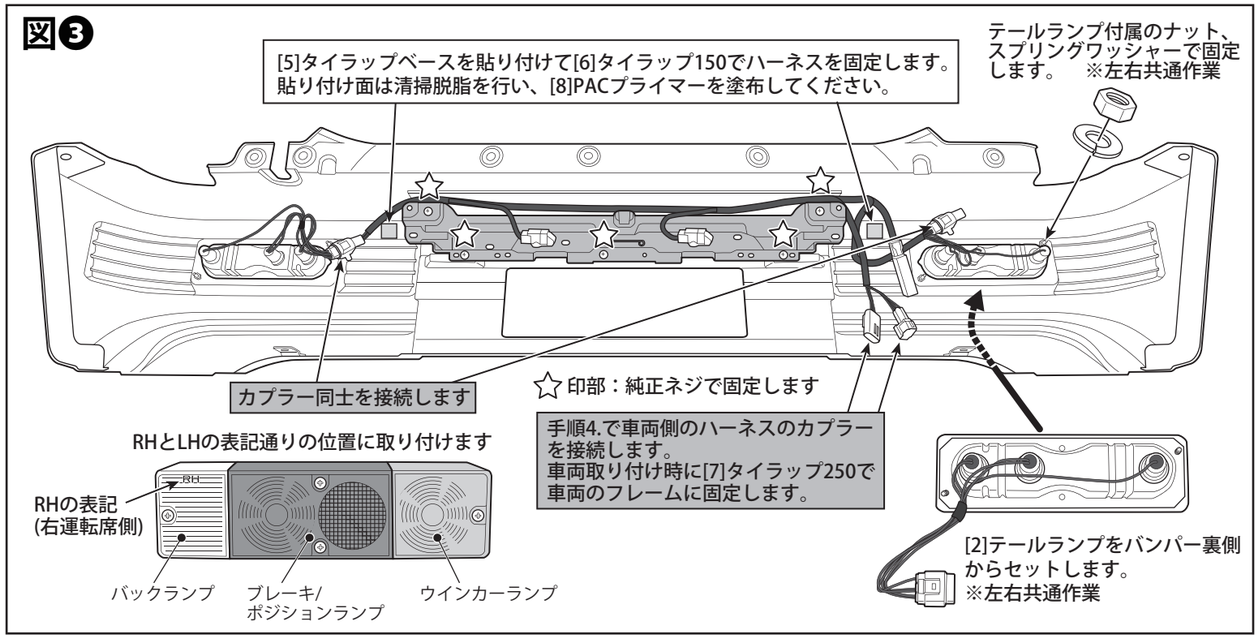

手順4. 図❹を参考に、リアバンパーを車両に取り付けます。

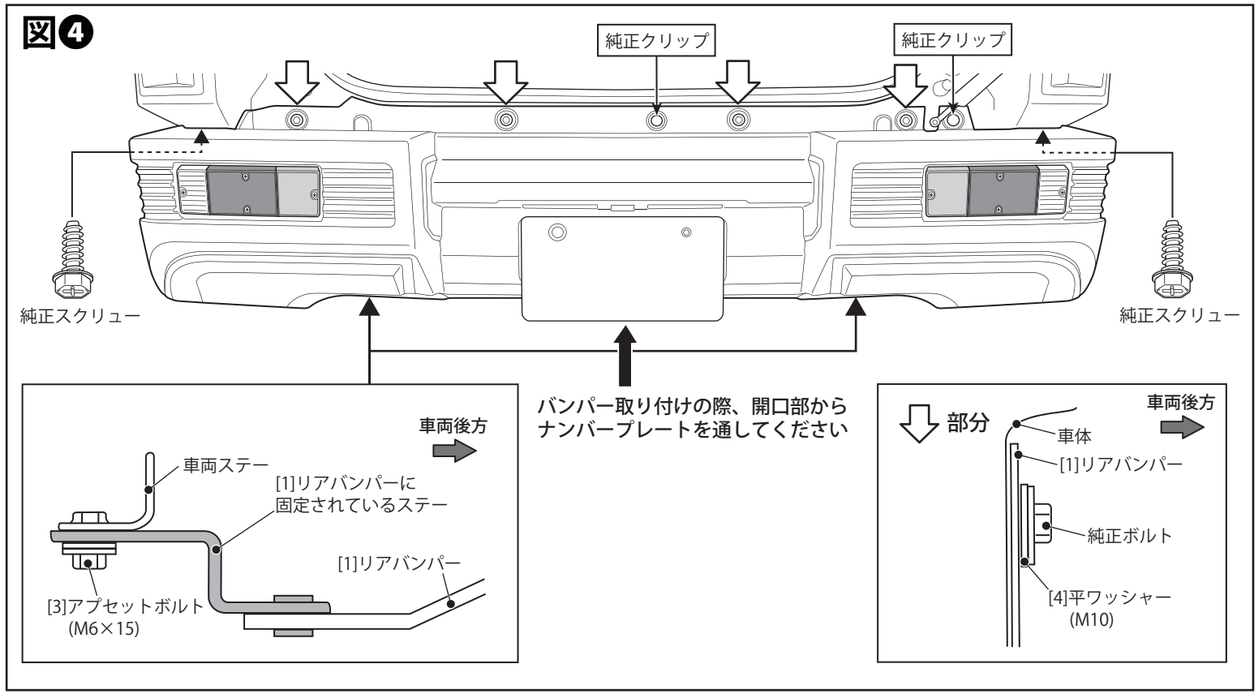

DAMD Inc.

株式会社 ダムド
〒242-0001 神奈川県大和市下鶴間45-1
TEL.046-271-5599 FAX.046-272-2266
http://www.damd.co.jp