STYLING EFFECT IMPREZA (GRB)

取付説明書

DAMD Styling Effect

■ 取り付け前に必ずお読み下さい ■

この度は当製品をお買上げ頂き誠にありがとうございます。取付作業を行なう前に必ず製品の仮合わせ及び付属品の確認を行なってください。また、下記注意事項を必ず読み、安全に作業を行なって下さい。

- ●本製品を取付ける際には、車両を必ず平らな場所に停めて作業を行なってください。 ●サイドブレーキを引き、必ずエンジンを停止させてください。
- ●両面テープ、モール等を貼り付ける場合には、本製品貼付面及び車両側貼付面を必ずホワイトガソリン等の脱脂材で清掃してください。また両面テープ貼付け後、24時間以内の洗車は絶対に避けて下さい。(剥がれの原因になります)
- ●両面テープ モール等の再使用はしないでください。特に気温の低い日、雨等の湿気の多い日に取り付ける場合には、ドライヤーで両面テープ貼付面を温め、乾燥させてから貼り付けてください。
- ●プライマーを使用する場合には、必ず注意事項を読み作業を行なってください。
- ●電装品が関係する商品の場合には必ずバッテリーのマイナス端子を外し、作業を行なってください。

プライマー (N200) ⚠ 取扱注意

- ●塗布後は10分以上乾燥させてください。
- ●塗布する際、貼り付け箇所からプライマー液がはみ出さないように注意して下さい。
- ●はみ出した場合は脱脂剤で素早く拭取って下さい。
  はみ出したままにしておくと黄色く変色する場合があります。

Side Extention サイドエクステンション

■サイドエクステンションの取付け■

1. サイドエクステンションの両面テープ「B」貼付面を"ホワイトガソリン"等で脱脂し乾燥後、付属のプライマー「A」を塗布し、両面テープ「B」を貼り付けます。**(図1、2 参照)**
2. サイドエクステンションを車両に仮合わせし、タッピングスクリュー「C」取付部分にマーキングを行ない、ドリルでφ3mmの下穴を開けます。
3. 車両側両面テープ「B」貼付面を"ホワイトガソリン"等で洗浄・脱脂を行なって下さい。
4. サイドエクステンションに貼り付けた両面テープ「B」の剥離紙を端から50mm程剥がし、マスキングテープ等でサイドエクステンション表側に仮止めします。
5. 車両にサイドエクステンションを合わせ、手順2で開けた穴位置とサイドエクステンションの穴位置を合わせます。
6. 両面テープの剥離紙を引き抜き、車両に良く圧着します。
7. タッピングスクリュー「C」で取付けます。

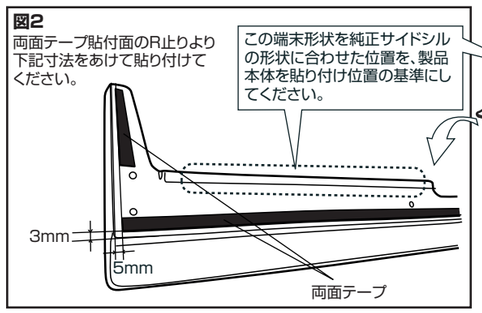

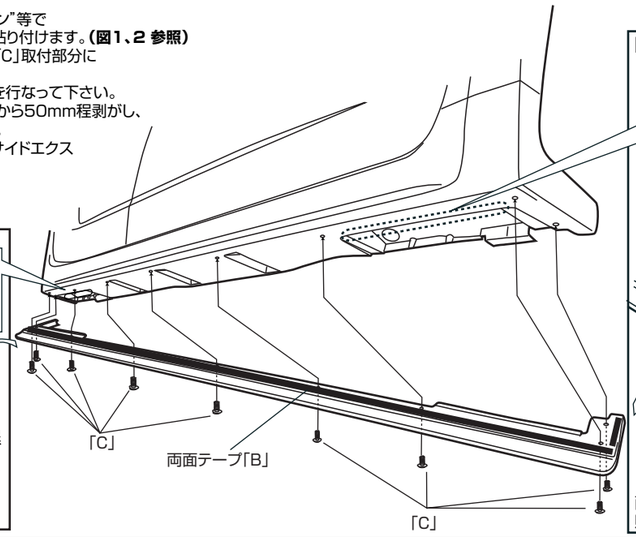

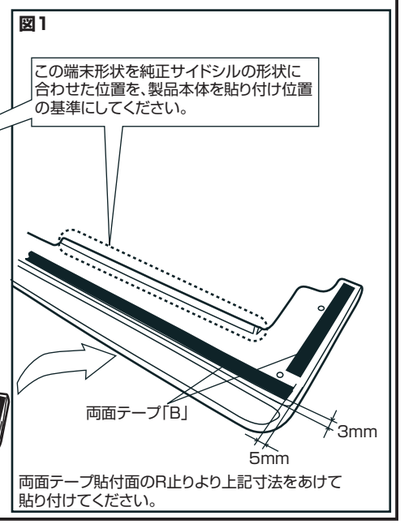

Rear Bamper Extention リアバンパーエクステンション

■リアバンパーエクステンションの取付け■

1. 純正の樹脂ファスナー(左右とも、計4箇所)を外してください。(再使用いたします。)
2. リアバンパーエクステンションの両面テープ「B」貼付面を"ホワイトガソリン"等で脱脂し乾燥後、付属のプライマー「A」を塗布し、両面テープ「B」を貼り付けます。**(図3参照)**
3. リアバンパーエクステンションを車両に仮合わせし、取付け穴等の位置を確認してください。このとき、マスキングテープ等で取付け位置をマーキングしてください。
4. リアバンパーエクステンションに貼り付けた両面テープ「B」の剥離紙を端から50mm程剥がし、マスキングテープ等でリアバンパーエクステンション表側に仮止めします。
5. 車両側両面テープ「B」貼付面を"ホワイトガソリン"等で洗浄・脱脂を行なって下さい。車両にリアバンパーエクステンションを宛がい、手順2でマーキングした位置に合せます。
6. 両面テープの剥離紙を引き抜き、車両に良く圧着します。
7. 純正樹脂ファスナーを取付けます。

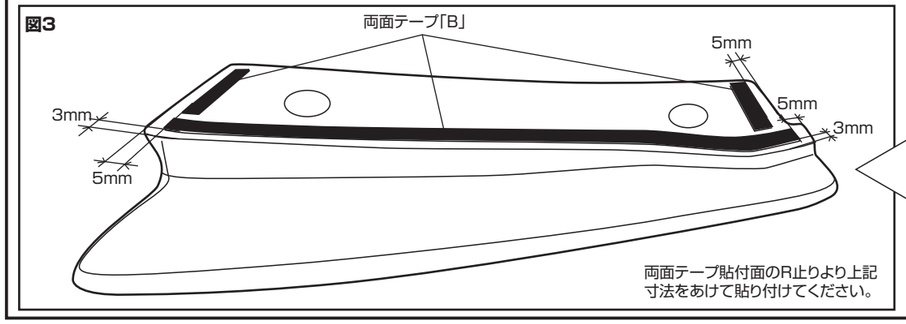

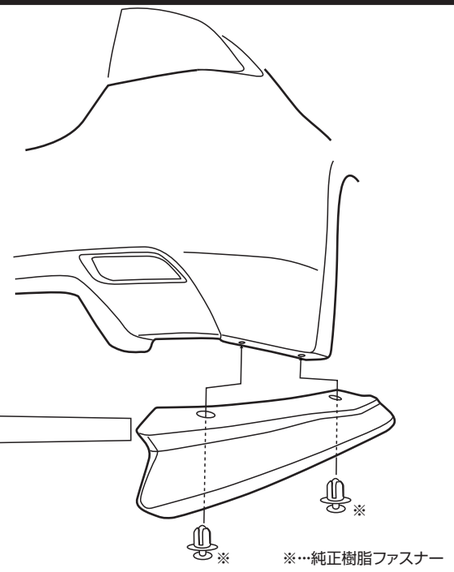

Rear Under Garnish リアアンダーガーニッシュ

■リアアンダーガーニッシュの取付け■

1. リアアンダーガーニッシュを車両にあてがい、仮合せを行い、取付け位置等の確認をします。この時、タッピングスクリュー「C」、「G」を使用する位置にマーキングをしておきます。
2. 手順1のマーキングの位置にφ3mmの下穴をあけます。(3箇所)
3. リアアンダーガーニッシュ裏面の所定の位置(貼付け位置は"ホワイトガソリン"等で脱脂し乾燥後付属のプライマー「D」を塗布します)にゴムモール「B」、両面テープ「C」を貼付けます。**(図4参照)**
4. 手順3の両面テープの剥離フィルムを50mmほど剥がし取付け部の外側にマスキングテープ等で仮止めしておきます。
5. 車両側両面テープ「B」貼付面を"ホワイトガソリン"等で洗浄・脱脂を行なって下さい。
6. リアアンダーガーニッシュを車両に当てがい、手順1と同様に仮止めをし、取付け位置を確かめ、両面テープ「C」の剥離フィルムを剥がし、圧着します。
7. 付属のタッピングスクリュー「C」、「G」を締め込み、ボルト「H」、ナット「I」(2箇所)リアバンパー下部のサービスホールを使用して固定します。
8. リアアンダーガーニッシュのセンター部、タッピングスクリューの固定部にDAMDプレート「J」を貼付けます。プレート表面の保護フィルムも剥がしてください。

※本製品カーボン仕様は、カーボン繊維以外の部分はゲルコート仕上げとなっております。純正色等で塗装してください。

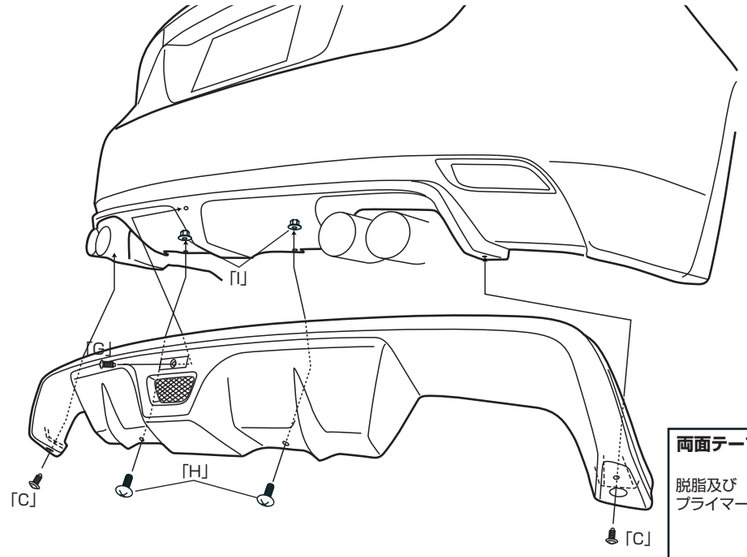

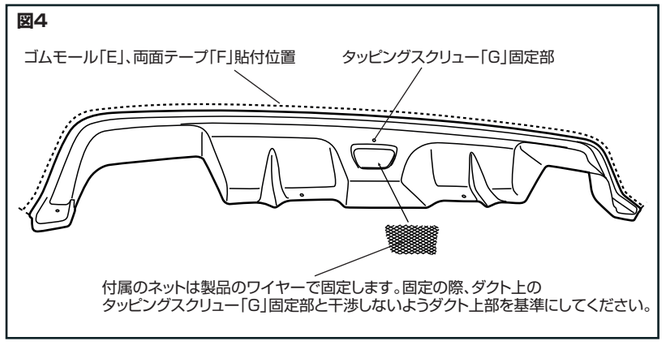

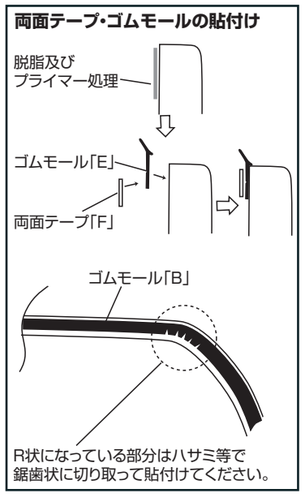

構成部品表

	サイドエクステンション			リアバンパーエクステンション			リアアンダーガーニッシュ					
A	PACプライマー(N200)	1	A	PACプライマー(N200)	1	C	座付タッピングスクリュー 4×16	2	G	タッピングスクリュー 4×16	1
B	両面テープ t0.8×10_6m	1	B	両面テープ t0.8×10 2m	1	D	PACプライマー(K500)	1	H	トラスボルト M6×20	2
C	座付タッピングスクリュー 4×16	18				E	ゴムモール (黒)	1	I	フランジナット(大)	2
						F	両面テープ t0.8×6	1	J	DAMDプレート	1

DAMD Inc.
〒228-0011 神奈川県座間市相武台1-4940
TEL.046-254-1164 FAX.046-252-8310
http://www.damd.co.jp