JIMNY SIERRA [JB74] “little 5 (サンク) / little Δ (デルタ)”

取付説明書

DAMD Styling Effect

OVER FENDER SET

オーバーフェンダーセット

取付手順　■取り付け前に必ず別紙注意事項をお読みください■

手順1.　図❶を参考に、純正オーバーフェンダーとサイドシルカバーを外し、リアオーバーフェンダー内部の樹脂パーツも外します。また、サイドマーカーを一旦外し、カプラーからサイドマーカーを外しておきます。

図❶　※左右共通作業　図は助手席側

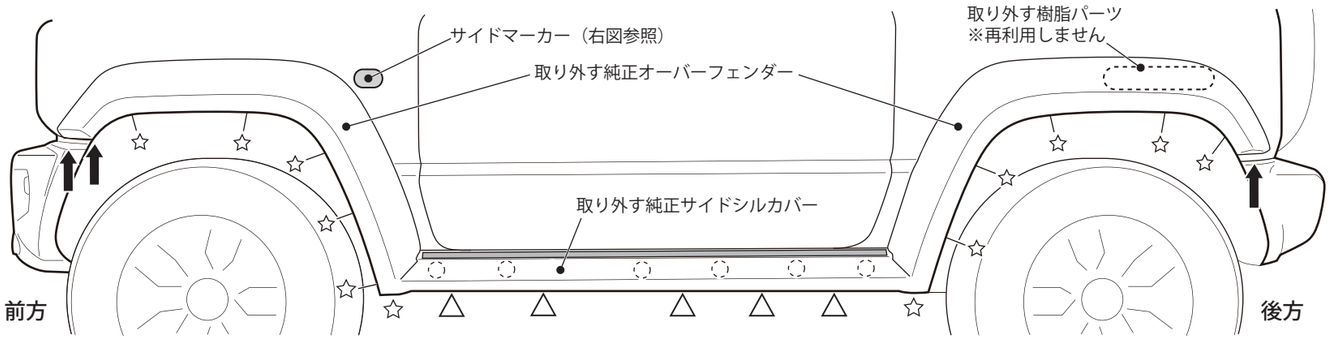

⬆ 印部：純正スクリュー、クリップナット 再利用します
☆ 印部：純正クリップ（黒色） 再利用します
◯ 印部：純正クリップ（白色） 再利用しません
△ 印部：純正クリップ（黒色 大） 片側２箇所ずつ再利用します

サイドマーカーの外し方　※図は助手席側

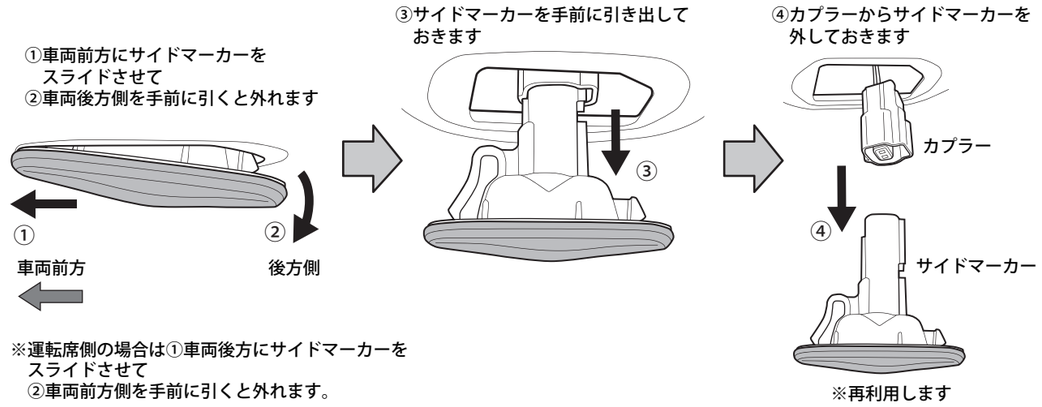

※運転席側の場合は①車両後方にサイドマーカーを
スライドさせて
②車両前方側を手前に引くと外れます。

手順2.　図❷を参考に、[1] [3]前後オーバーフェンダーに各ブラケットを取り付けます。
また,フロントインナーフェンダーを一部カットします。

図❷　※左右共通作業　図は助手席側

〈裏面視〉[1] フロントオーバーフェンダーＬ

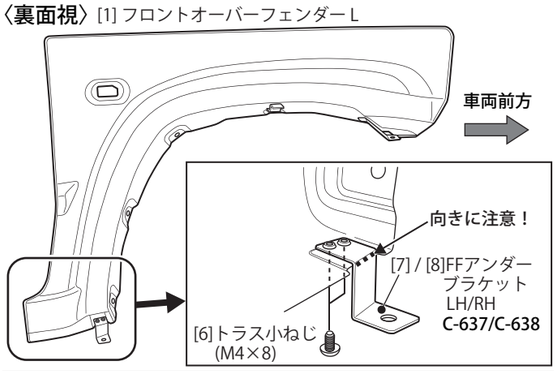

〈裏面視〉[3] リアオーバーフェンダーＬ

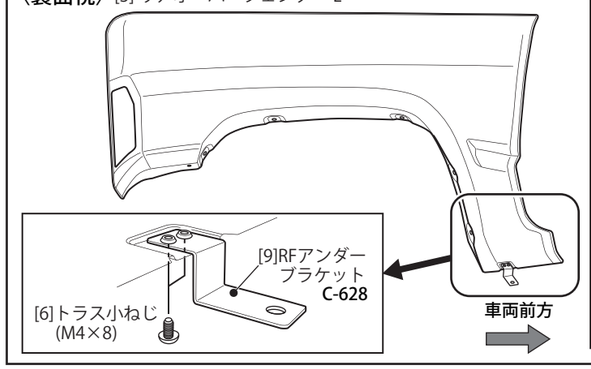

※左右共通作業　図は助手席側

フロントインナーフェンダーＬ

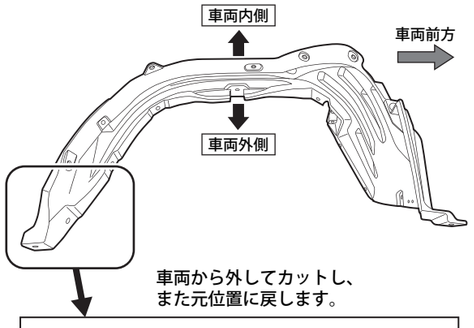

車両から外してカットし、
また元位置に戻します。

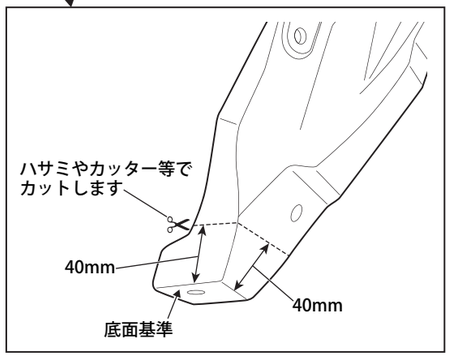

手順3.　図❸を参考に、各パーツを車両に仮付けします。次に各パーツの外周(点線部)にマスキングテープを貼り付けてから各パーツを一旦外します。
車両側の両面テープ貼り付け位置に[5] PACプライマー N-200を塗布して10分以上乾燥させてください。

図❸　※左右共通作業　図は助手席側

▪▪▪▪▪▪▪▪ マスキングテープ貼り付け位置：[5]PACプライマーがはみ出さないよう保護します。
※PACプライマー塗布面は十分に清掃脱脂を行ってください。

※はみ出した場合は脱脂剤で素早く拭取って下さい。はみ出したままにしておくと
黄色く変色する場合があります。

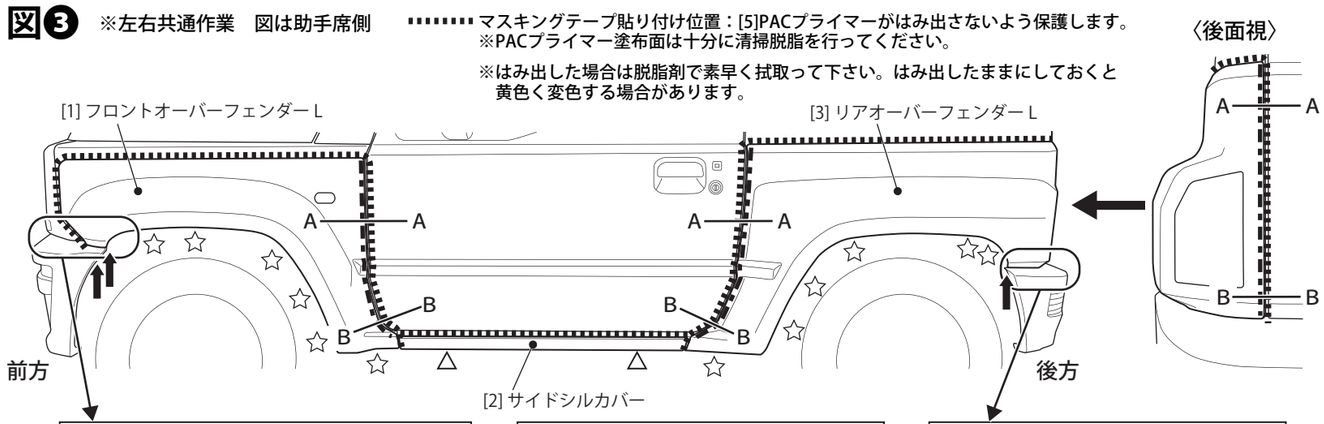

フロントオーバーフェンダー前方下部

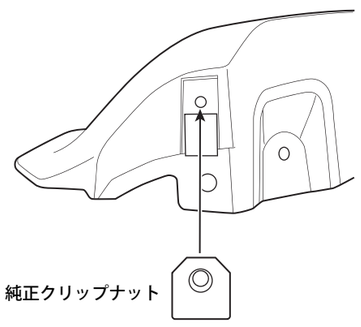

※▬ ▪ ▪ 線部の間のオーバーフェンダーと
車両フェンダー端部の隙間が一定になる
よう取り付けてください。

断面図　A－A　B－B

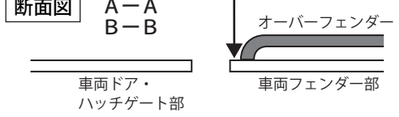

⬆ 印部：純正スクリュー、クリップナット 再利用します
☆ 印部：純正クリップ（黒色） 再利用します
△ 印部：純正クリップ（黒色 大）

リアオーバーフェンダー後方下部

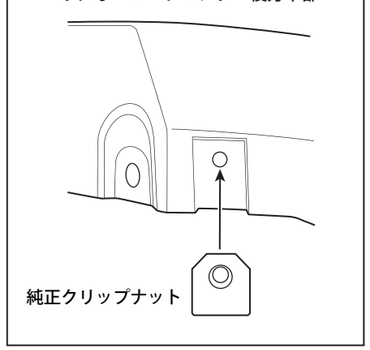

OVER FENDER SET　オーバーフェンダーセット

手順4.　図❹を参考に、各パーツの両面テープの剥離紙を3cmほど剥がして表側に出し、マスキングテープで止めておきます。

図❹　※左右共通作業　図は助手席側

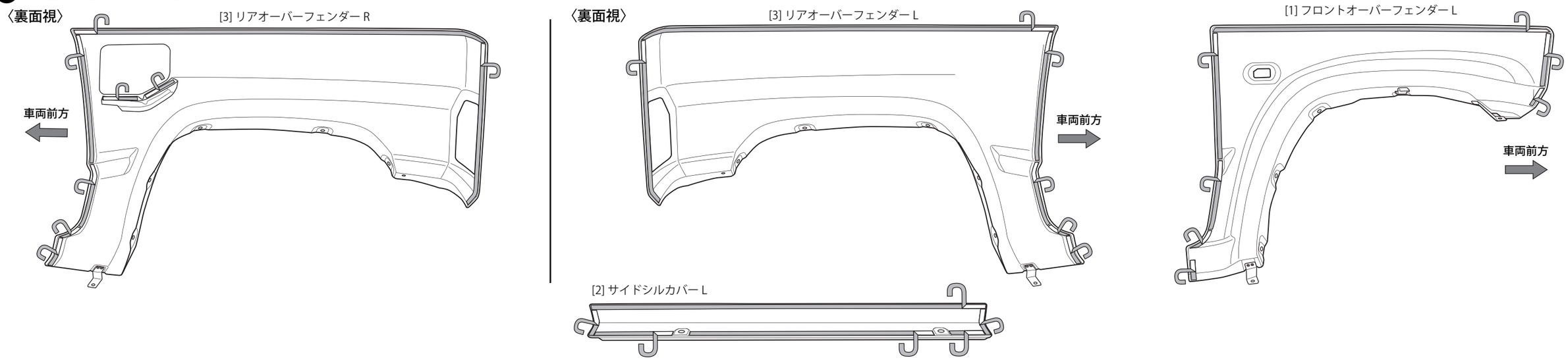

手順5.　図❺を参考に、各パーツを車両に取り付けます。

図❺　※左右共通作業　図は助手席側

①前後オーバーフェンダーとサイドシルカバーを車両にセットして手順2.と同様に純正スクリューと純正クリップで締結します。
②前後オーバーフェンダーとサイドシルカバーの外周端末と車両側ボディの貼り付け面の隙間が均等になるよう調整を行い、両面テープの剥離紙を引き抜いて圧着します。
③手順1.の「サイドマーカーの外し方」と逆の手順でサイドマーカーを取り付けます。

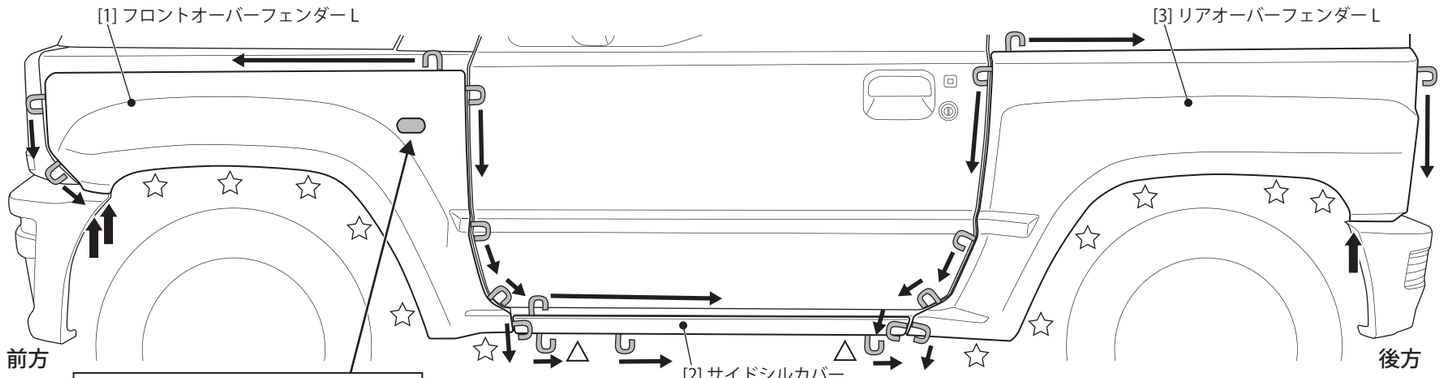

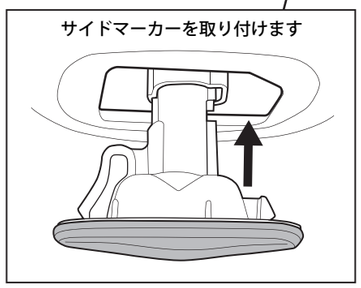

⬆ 印部：純正スクリュー、クリップナット
再利用します

☆ 印部：純正クリップ（黒色）
再利用します

△ 印部：純正クリップ（黒色 大）

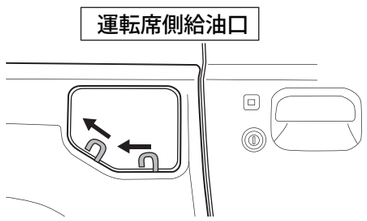

手順6.　図❻を参考に、リアオーバーフェンダーに[4]リアフェンダーダクトを取り付けます。

図❻　※左右共通作業　図は助手席側

① [4]リアフェンダーダクトを仮合わせして外周(点線部)にマスキングテープを貼り付けます。
一旦外して両面テープ貼り付け面の清掃脱脂を行い、[5]PACプライマーを塗布して10分以上乾燥させます。

② [4]リアフェンダーダクトの剥離紙を3cmほど剥がして表側に出し、マスキングテープで止めておき、リアオーバーフェンダーにセットしてから剥離紙を引き抜いて圧着させます。

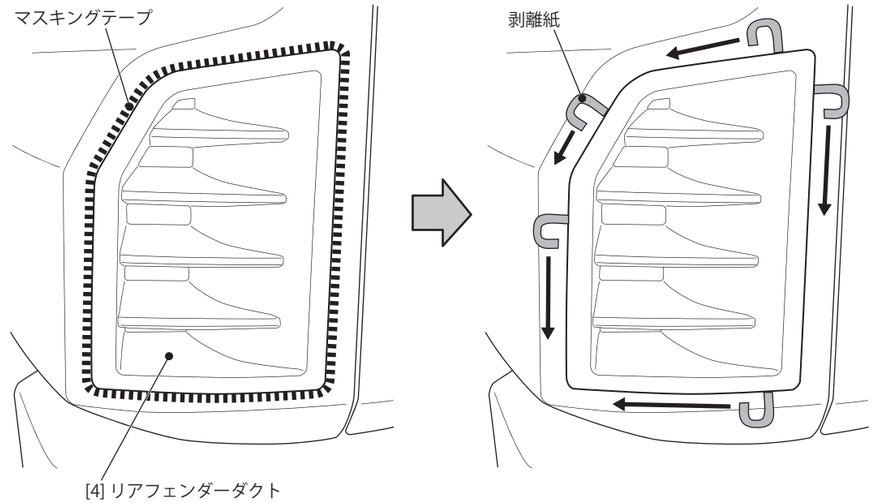

▪▪▪▪▪▪▪▪ マスキングテープ貼り付け位置：[5]PACプライマーがはみ出さないよう保護します。
※PACプライマー塗布面は十分に清掃脱脂を行ってください。

※はみ出した場合は脱脂剤で素早く拭取って下さい。はみ出したままにしておくと黄色く変色する場合があります。

DAMD Inc.
株式会社 ダムド
〒242-0001 神奈川県大和市下鶴間45-1
TEL.046-271-5599 FAX.046-272-2266
http://www.damd.co.jp